# *WALL 3225 Soporte TV Giratorio*

***Beneficios clave***

- *Nivele fácilmente su TV incluso una vez instalada*
- *Guíe sus cables*
- *Simplemente Valor Inteligente: Gran comodidad a un precio asequible*
- *Incline su TV (hasta 20°) para evitar reflejos*
- *Use la TV Mount Guide App para marcar el primer agujero fácilmente.*

***Soporte de pared con función de giro para TV de hasta 20 kg***

*El soporte TV articulado WALL 3225 es un soporte de pared muy popular. El WALL 3225 es adecuado para montar de forma segura en la pared prácticamente cualquier modelo de TV, de entre 32 y 55 pulgadas (81-140 cm). El ángulo máximo de giro es 120° y el ángulo máximo de inclinación es 20°.*

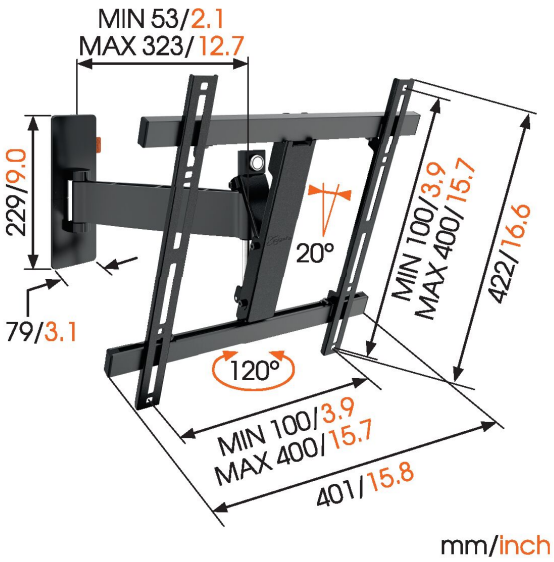

# WALL 3225 Soporte TV Giratorio

## Especificaciones

| | |
|---|---|
| Número de artículo (SKU) | 8352120 |
| Color | Negro |
| Caja individual EAN | 8712285335402 |
| Tamaño de producto | M |
| Certificación TÜV | Si |
| Inclinación | Inclinable hasta 20° |
| Girar | Movimiento (hasta 120°) |
| Garantía | Vida útil |
| Tamaño mín. de pantalla (pulgadas) | 32 |
| Tamaño máx. de pantalla (pulgadas) | 55 |
| Carga máx. de peso (kg) | 20 |
| Min. hole pattern | 100mm x 100mm |
| Max. hole pattern | 400mm x 400mm |
| Tamaño máx. de perno | M8 |
| Altura máx. de interfaz (mm) | 422 |
| Anchura máx. de interfaz (mm) | 401 |
| Organización de cables | Sujetacables |
| Distancia máx. a la pared (mm) | 320 |
| Patrón de orificio horizontal máx. (mm) | 400 |
| Patrón de orificio vertical máx. (mm) | 400 |
| Distancia mín. a la pared (mm) | 55 |
| Número de puntos de pivote | 2 |
| Patrón de orificios universal o fijo | Universal |

VOGEL'S HOLDING BV (c)

Todos los derechos reservados. Sujeto a errores tipográficos y a correcciones técnicas y de precios.

Fecha: 2022-02-14

www.vogels.com

Vogel's. For Sure.